Secom Industries

L’offre Secom Industries : métiers / produits / moyens

Exemples de réalisations

Références

PRÉSENTATION GÉNÉRALE

Qui sommes-nous ?

Depuis plus de 15 ans, Secom Industries, accompagne ses clients sur du développement de solutions techniques robustes pour les plus grands donneurs d'ordre industriels.

Dans un monde en perpétuelle évolution technologique, Secom Industries met en œuvre simultanément des savoir-faire éprouvés et des technologies innovantes.

Fort de ses valeurs humaines partagées, l'équipe est constituée de 10 collaborateurs, engagés aux cotés de leurs clients, et attentifs à la satisfaction de leurs besoins.

La croissance de notre Groupe repose plus que jamais sur la confiance de nos clients, les compétences reconnues de nos équipes, et sur le caractère innovant de nos prestations.

Secom Industries est membre du groupe Management et Systèmes (3.5M€ de Chiffre d'affaire pour 40 salariés)

Jean-Francois CLÉDEL

Président

Savoir-faire

Secom Industries est spécialisé dans la prise en charge de projets en réponse à des besoins industriels, par des équipes de projets constituées d'experts et de spécialistes.

Secom Industries est un acteur reconnu pour sa fiabilité et le respect de ses engagements. Située près de Poitiers, Secom assure les expéditions de vos commandes dans les meilleurs délais.

Il intervient dans trois domaines d'activité :

RÉALISATIONS DE SOUS ENSEMBLES ET ENSEMBLES COMPLETS

ÉTUDES
- Faisabilité technique
- Proposition de principe
- Dossier de définition

USINAGE
- Usinage suivant plan
- Du prototype à la série

ASSEMBLAGE
- Préparation d'assemblage
- Conditionnement, et stockage

IMPLANTATION

Accès rapide à l'autoroute A10

231 Avenue des Hauts de la Chaume

86280 ST BENOIT

Tel: 05 49 88 34 29 – Fax: 05 49 88 34 78

www.secomindustries.fr

Atelier de 1000m2
Pont roulant de 3.2T sur toute la surface
Bureaux 110m2
Ensemble Clôturé, avec 2 accès

Poitiers

MOYENS

Impression et outils numérique

- Imprimante 3D
- Exploitation de fichier 3D issue de CAO
- Logiciel de CAO - FAO et post processeur

Usinage CN

- Centre d'usinage 5 axes Simultanés HERMLE X800-Y700-Z300
- Centre d'usinage 4 axes Indexés GAMBIN X1000-Y550-Z400
- Centre d'usinage 3 axes ZENIT X1000-Y600-Z600
- Centre d'usinage 3 axes FAMUP X1000-Y450-Z450
- Tour CN 5 axes BIGLIA
- Banc de préréglage EPB 600 mm

Usinage Fraisage

- HURON NU4 avec Visu 850x680x450
- HURON NU4 avec Visu 1050x680x470
- DUFOUR 231 avec système de visualisation (x2)

Usinage Tournage

- HSE Cholet 550 Ø250 sur 1400 entre pointe
- TITAN Ø900 sur 140 de long ou Ø380 sur 1000 entre pointe

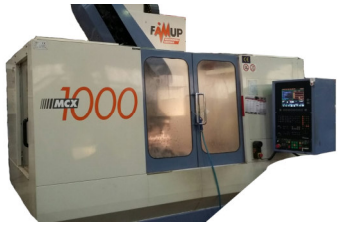

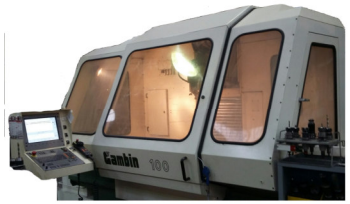

Divers

- Electro Erosion ONA
- Mortaisage de 4mm à 14mm
- Rectification plane 600x700x1000
- Rectification cylindrique Ø250x1000
- Presse hydraulique manuelle 2T et 6T
- Mécano soudure postes, semi auto, TIG

Métrologie

- Contrôle tridimensionnel MCE ARES X650 Y1000 Z500
- Colonne de mesure TESA
- Colonne de mesure MITUTOYO

Matières usinées

- Aciers, Aciers Inoxydables, Fonte, Alliages, aluminium , bronze, cuivre
- Matières plastiques techniques
- Céramique type MACOR

EXEMPLES DE REALISATION

Étude CAO 3D et 2D

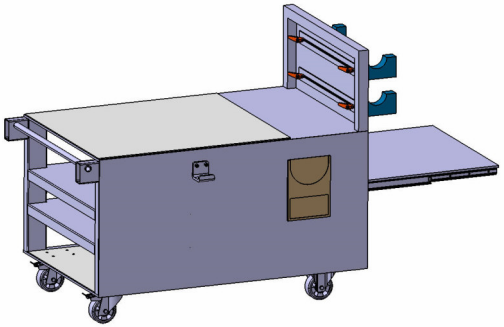

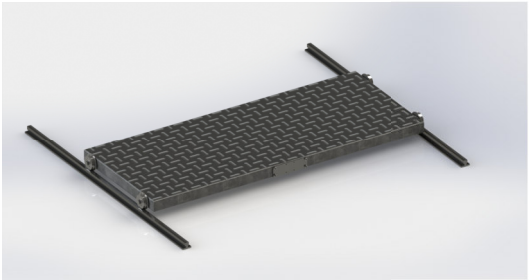

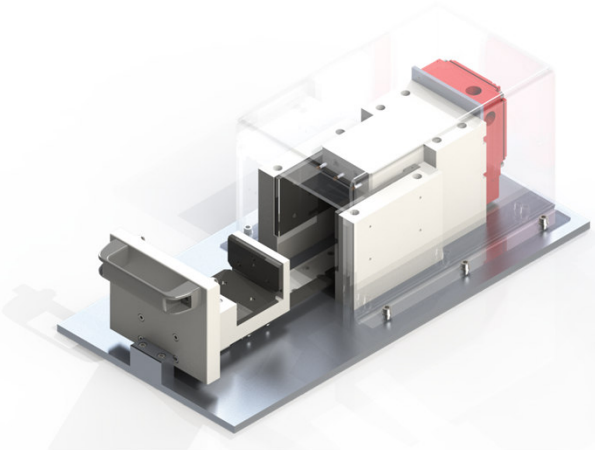

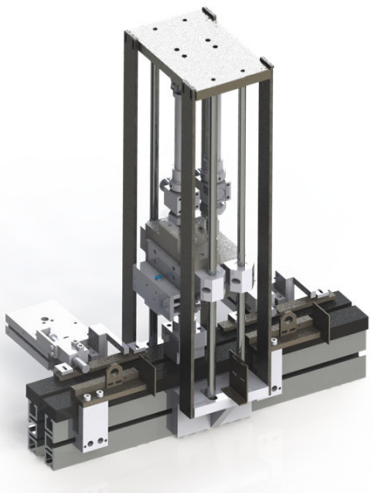

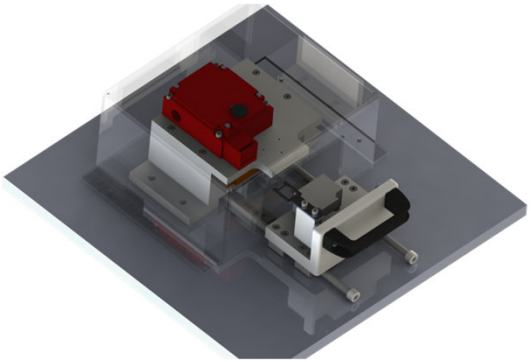

EXEMPLES DE REALISATION

Usinage de pièces au plan

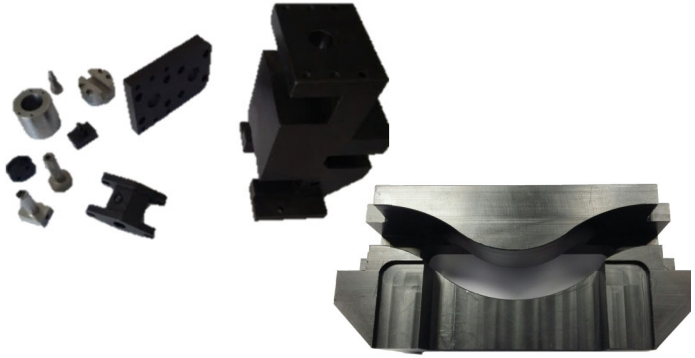

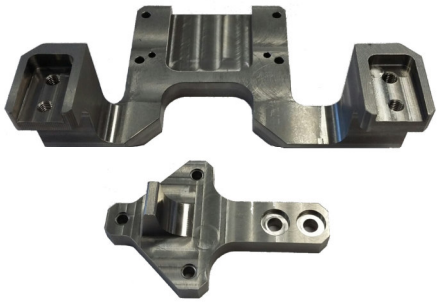

EXEMPLES DE REALISATION

Ensemble Mécanosoudé

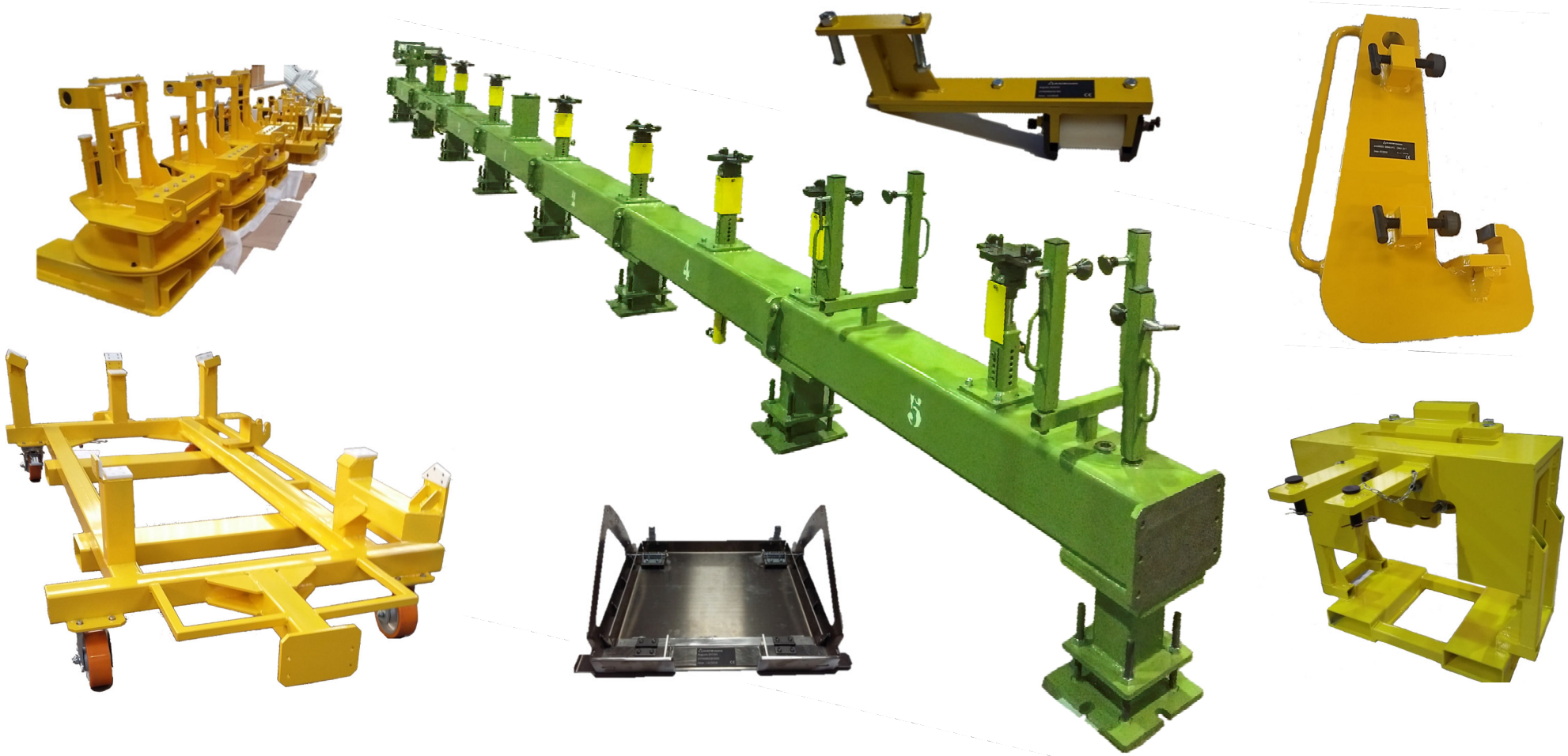

EXEMPLES DE REALISATION

Réalisation d'ensembles complets

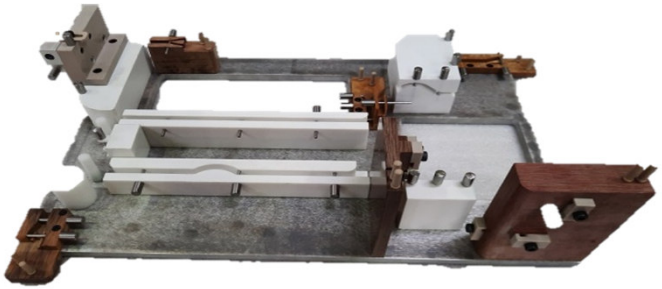

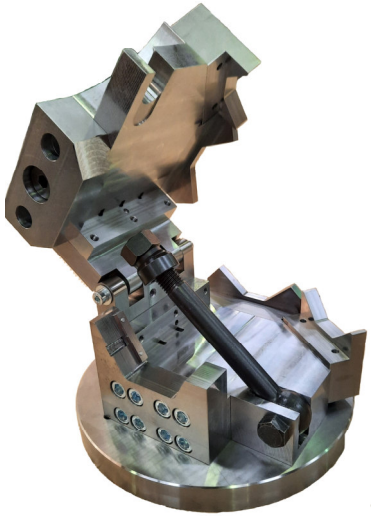

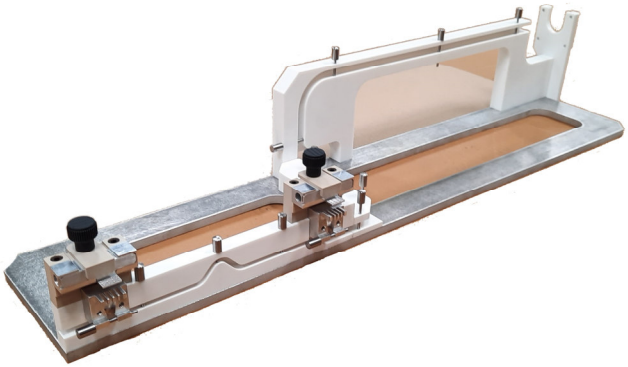

EXEMPLES DE REALISATION

Préparation, assemblage, intégration, conditionnement

Assemblage, préparation de sous ensemble
Ou Pré-assemblage mécanique, pneumatique, hydraulique,
Électrique pour nos clients et stockage.

Ajustement, Mise au point
Essais sur banc de fonctionnement
Validation avec organisme agréé
Conditionnement
Stockage pour mise à disposition client
Installation sur site client

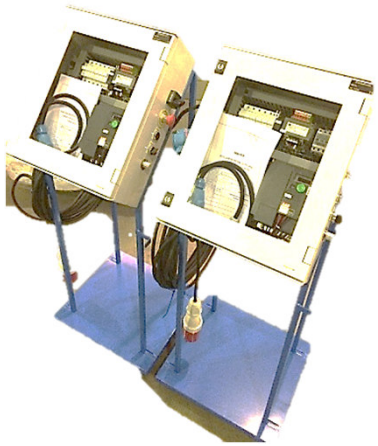

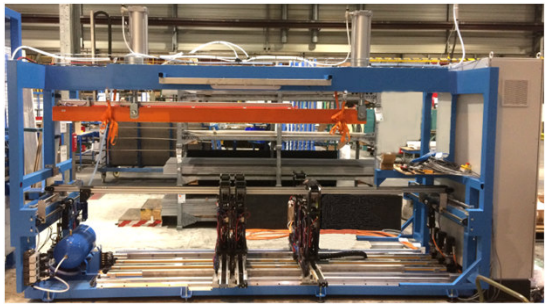

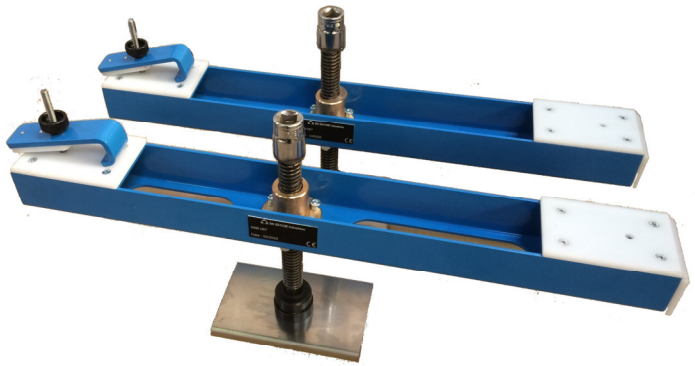

Références

Secom Industries

Ils nous font confiance

SNCF
TLD LOCAL SUPPORT, TOTAL COMMITMENT
GROUPE MPO
SAFT
GROUPE SNEF
ALSTOM
LEACH INTERNATIONAL EUROPE
ALVANCE
Schneider Electric
ingeliance
ETF
SAFRAN
MICHELIN
Itron
SECA Société d'Études et de Construction d'Ascenseurs
tramObus A new alternative
lisi AEROSPACE
HEULIEZBUS
LEROY SOMER
ANDRITZ
Keolis
HUTCHINSON
spirax sarco
BISCUITERIE AUGEREAU www.biscuiterie-augereau.fr Tradition, goût et qualité
SECATOL
pakea